VILJANDI windows · doors

LÜKANDUKSE SIINIKATE

CC04

Lükandukse siinikatet kasutatakse ukse siini mehhanisimi peitmiseks. Siinikate sobib seinale ja/või lakke kinnitatava siinisüsteemiga.

Siinikatet valmistatakse MDF`st või alumiiniumist.

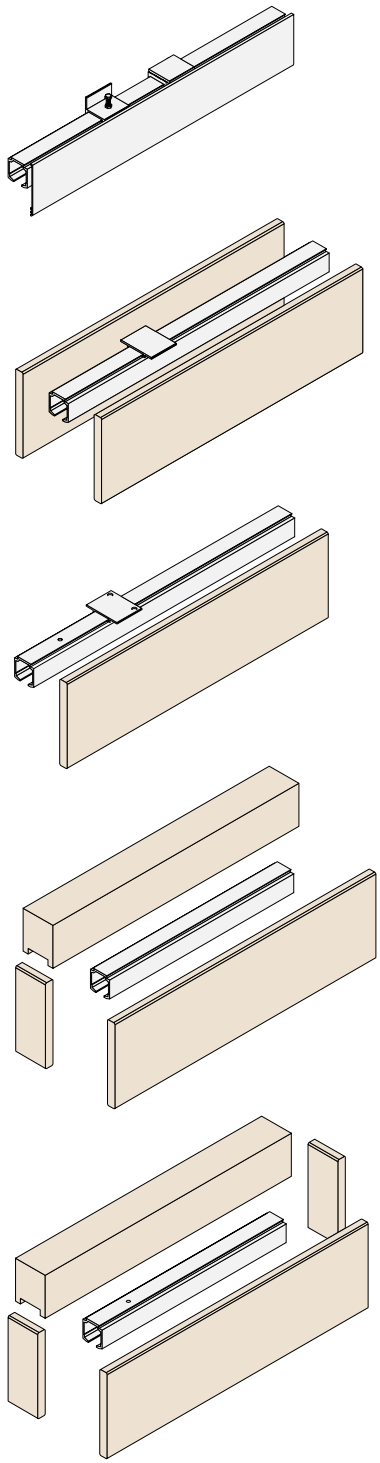

TEHNILISED ANDMED

Mõõt	vastavalt tellimusele
Viimistlus	MDF siinikate valge(S 0502-Y), erivärv või spoonitud.

Võimalik on tellida erilahendusega tooteid. Täpsem info esindajalt.